COM00471

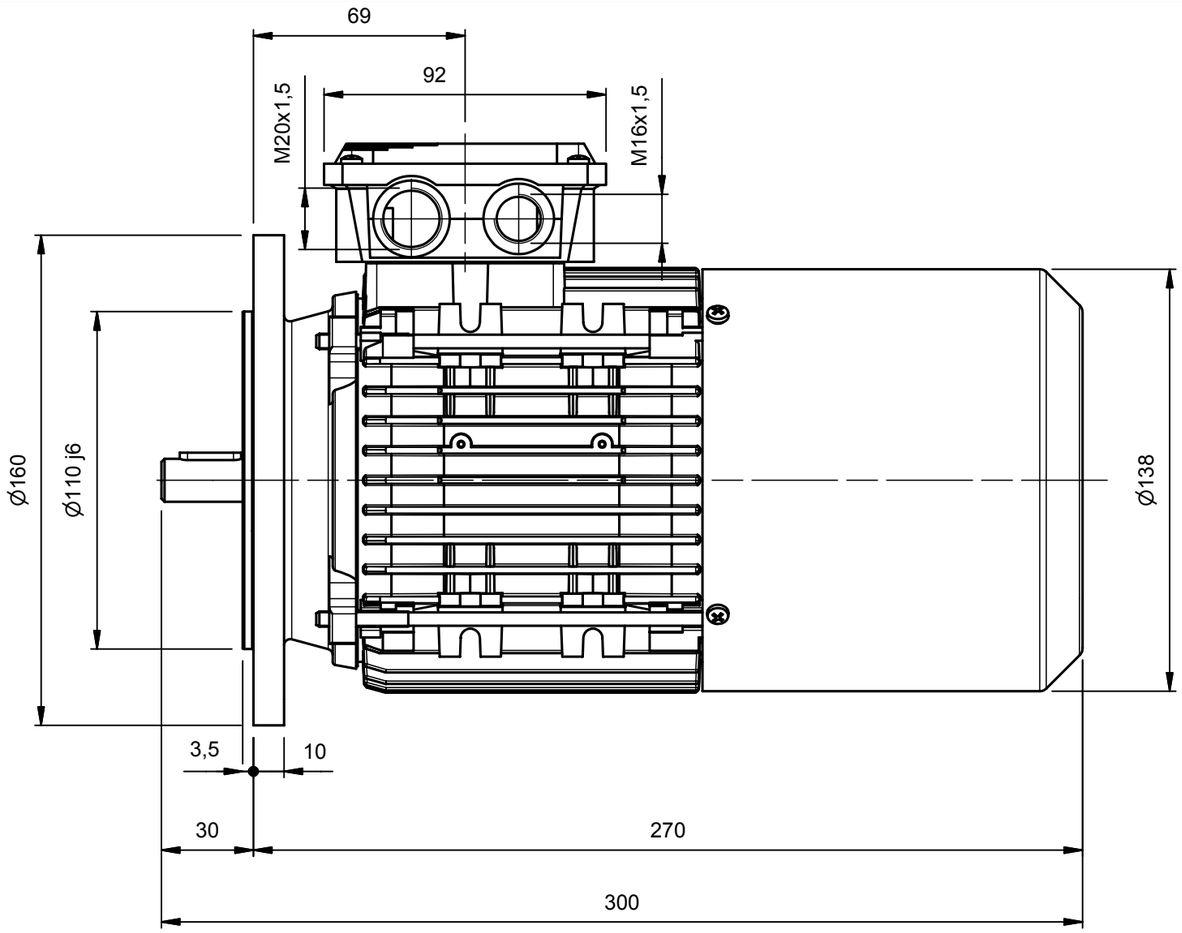

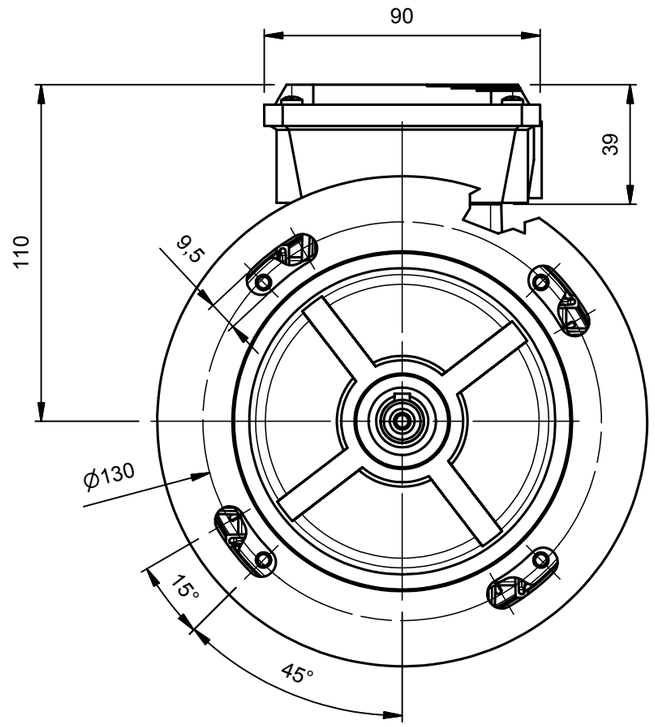

A-A (1 : 2)

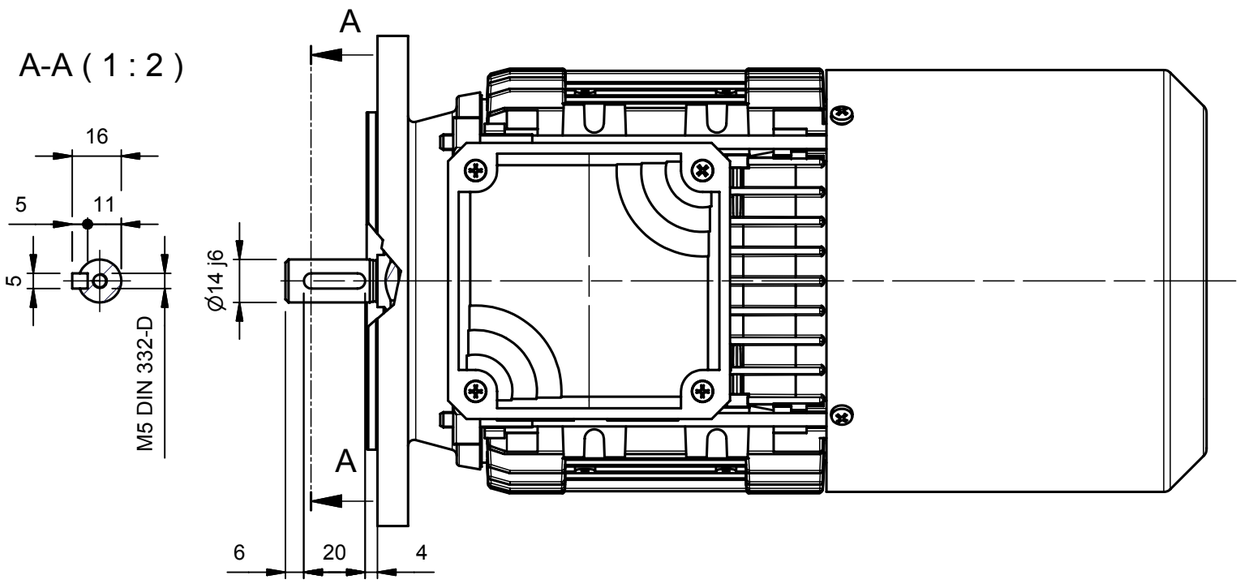

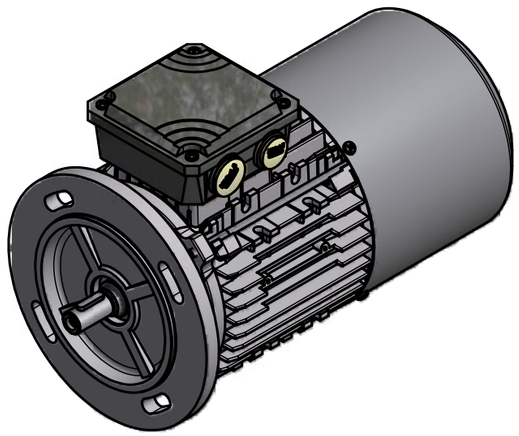

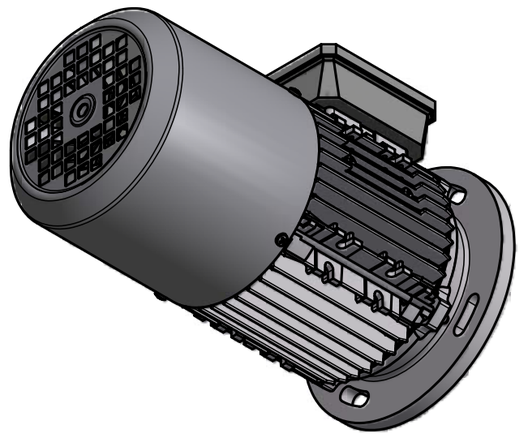

DENOMINAZIONE \ DESCRIPTION
Complessivo AMBZ/AMBY 71 B5

LAFERTMOTORS	N. DIS \ N. DWG	REVISIONE \ REVISION	DATA \ DATE
	COM00471	02	28/07/2010

La LAFERT S.p.A. si riserva a termini di legge la proprietà del presente disegno con divieto di riprodurlo o comunicarlo a terzi senza sua autorizzazione